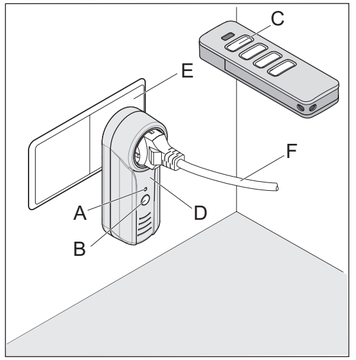

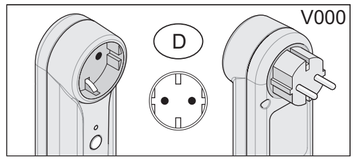

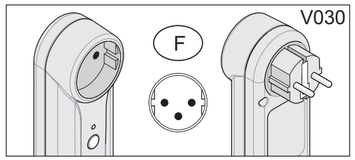

DE SOMsocket

Artikelnr. 21106V000, -V030

Technische Daten

Funkfrequenz	868,95 MHz
Nennspannungsbereich	100 - 240 V
Nennfrequenz	50 / 60 Hz
Temperaturbereich	-25 °C ...+65 °C
Stand by	< 0,4 W
Schaltausgang	10 A
Speicherplätze	112 Funkbefehle
Sendeleistung	< 10 mW
Einsatzbereich	trockene, allseitig umschlossene Räume
Schutzart	IP 20
Schutzklasse	2
Abmessungen (Gehäuse)	138 x 54 x 40 mm
Gewicht	ca. 175 g
Betriebsart	Schaltbetrieb Definiert EIN Definiert AUS

Einsatzgebiet / Verwendungszweck

- Ein- und Ausschalten von Beleuchtung, Springbrunnen, usw.

HINWEIS !

Der Empfänger ist SOMlink - kompatibel!

Sicherheitshinweise

- Der Funkempfänger trennt das angeschlossene Gerät **(F)** nur 1-polig vom Netz. Zur allpoligen Netztrennung den Stecker des Gerätes **(F)** oder den Funkempfänger **(D)** ausstecken.
- Die Abschaltung des Stromkreises erfolgt mit kleiner Kontaktöffnung.
- Das Öffnen des Gerätes ist strikt untersagt und führt zum Verlust der Gewährleistungsansprüche.
- Defekte Geräte nur durch einen vom Hersteller autorisierten Fachmann reparieren lassen.
- Die Fernsteuerung von Anlagen mit Unfallrisiko darf nur bei direktem Sichtkontakt erfolgen !
- Zum sicheren Betrieb müssen die örtlich für diese Anlage geltenden Sicherheitsbestimmungen eingehalten werden!
- Auskünfte erteilen E-Werke, VDE und Berufsgenossenschaften.
- Der Funkempfänger muss jederzeit frei zugänglich sein.
- Nicht hintereinander stecken

Bestimmungsgemäße Verwendung

HINWEIS !

Maximalen Laststrom beachten!

- Den Funkempfänger nur an einer Steckdose mit Schutzkontakt betreiben, die mit den oben genannten Werten abgesichert ist.
- Die Fernsteuerung von Geräten und Anlagen mit erhöhtem Unfallrisiko (z.B. Krananlagen) ist verboten!
- Die Fernsteuerung ist nur für Geräte und Anlagen zulässig, bei denen eine Funktionsstörung im Sender oder dem Funkempfänger keine Gefahr für Personen, Tiere oder Sachen ergibt oder dieses Risiko durch andere Sicherheitseinrichtungen abgedeckt ist.
- Der Betreiber genießt keinerlei Schutz vor Störungen durch andere Fernmeldeanlagen oder Geräte (z.B. Funkanlagen, die ordnungsgemäß im gleichen Frequenzbereich betrieben werden).

Funkempfänger

A.	LED
B.	Taste

Mögliche LED-Zustände am Empfänger (A)

	Leuchten
	Blitzen
	Blinken
	invertiert Blitzen (HFL)

Bedeutung der LED-Farben

- Orange = Relais geschaltet
- Grün = Lernmodus
- Rot = Löschmodus

Einbau und Anschluss

1. Netzstecker des elektrischen Gerätes **(F)** ausstecken.
2. Funkempfänger **(D)** in Steckdose **(E)** einstecken.
3. Netzstecker **(F)** des elektrischen Gerätes in Funkempfänger **(D)** einstecken

Sender einlernen

Schaltbetrieb

1. Taste **(B)** ca. 2 Sekunden drücken bis LED **(A)** grün leuchtet.
2. Taste **(B)** loslassen.
   - ➔ Wird innerhalb von weiteren 30 Sekunden kein Befehl gesendet, schaltet der Funkempfänger in Normalbetrieb
   - ➔ Lernbetrieb unterbrechen: Taste **(B)** erneut drücken, LED **(A)** erlischt.
3. Gewünschte Sendertaste **(C)** so lange drücken, bis LED **(A)** schnell blinkt und erlischt.
   - ➔ Einlernen beendet.

Weitere Sender einlernen, die Punkte 1 - 3 wiederholen. Max. 112 Speicherplätze stehen zur Verfügung.

Definiert AUS

Dieser Befehl schaltet das eingelernte Gerät nur aus.

1. Taste **(B)** ca. 5 Sekunden drücken bis LED **(A)** grün blitzt.
2. Taste **(B)** loslassen.
   - ➔ Wird innerhalb von 30 Sekunden kein Befehl gesendet, schaltet der Funkempfänger in Normalbetrieb
   - ➔ Lernbetrieb unterbrechen: Taste **(B)** erneut drücken, LED **(A)** erlischt.
3. Gewünschte Sendertaste **(C)** so lange drücken, bis LED **(A)** schnell blinkt und erlischt
   - ➔ Einlernen beendet.

Definiert EIN

Dieser Befehl schaltet das eingelernte Gerät nur ein.

1. Taste **(B)** ca. 10 Sekunden drücken bis LED **(A)** grün blinkt.
2. Taste **(B)** loslassen.
   - ➔ Wird innerhalb von 30 Sekunden kein Befehl gesendet, schaltet der Funkempfänger in Normalbetrieb.
   - ➔ Lernbetrieb unterbrechen: Taste **(B)** erneut drücken, LED **(A)** erlischt.
3. Gewünschte Sendertaste **(C)** so lange drücken, bis LED **(A)** schnell blinkt und erlischt.
   - ➔ Einlernen beendet.

Einlernen per Funk (HFL)

Funktion

Ein bereits eingelernter Handsender kann den Empfänger per Funk in den Lernbetrieb versetzen. So können weitere Handsender eingelernt werden, ohne dass die Taste **(B)** am Empfänger betätigt werden muss. Alle Informationen (Befehle und Tastenbelegung) des Handsenders **A**, der den Empfänger aktiviert, werden dabei 1:1 auf die neuen Handsender **B** übertragen.

HINWEIS !

Einlernen per Funk ist nur bei identischen Handsendern möglich!

Ablauf

1. Taste **(1+2)** des bereits eingelernten Handsenders **A** für 3 - 5 Sekunden drücken bis LED **(A)** am Empfänger grün invertiert blitzt.
2. Tasten **(1+2)** loslassen.
   - ➔ Wird innerhalb von weiteren 30 Sekunden kein Befehl gesendet, schaltet der Funkempfänger in Normalbetrieb.
3. Beliebige Taste am neuen Handsender **B** drücken
   - ➔ LED **(A)** am Empfänger blinkt schnell und erlischt.
   - ➔ Befehle und Tastenbelegung von Handsender **B** und Handsender **A** sind jetzt identisch.

Betrieb

Über integrierte Taste

1. Taste **(B)** kurz drücken.
   - ➔ LED **(A)** leuchtet.
   - ➔ Das angeschlossene Gerät wird eingeschaltet.
   - ➔ Bei erneuter Betätigung der Taste wird das Gerät ausgeschaltet.

Schaltbetrieb über Handsendertaste

1. Sendertaste **(C)** kurz drücken.
   - ➔ LED **(A)** leuchtet.
   - ➔ Das angeschlossene Gerät wird eingeschaltet.
   - ➔ Bei erneuter Betätigung der Taste wird das Gerät ausgeschaltet.

Ausschalten

1. Sendertaste **(C),** die für das definierte Ausschalten eingelernt wurde, kurz drücken.
   - ➔ LED **(A)** erlischt.
   - ➔ Das angeschlossene Gerät wird ausgeschaltet.

Einschalten

1. Sendertaste **(C),** die für das definierte Einschalten eingelernt wurde, kurz drücken.
   - ➔ LED **(A)** leuchtet orange.
   - ➔ Das angeschlossene Gerät wird eingeschaltet.

Sendertaste aus Funkempfänger löschen

1. Taste **(B)** ca. 15 Sekunden drücken bis LED **(A)** rot blitzt.
2. Taste **(B)** loslassen.
   - ➔ Löschbetrieb unterbrechen: Taste **(B)** drücken, LED **(A)** erlischt.
   - ➔ Wird innerhalb von 30 Sekunden kein Befehl gesendet, schaltet der Funkempfänger in Normalbetrieb
3. Taste am Sender drücken, deren Befehl im Funkempfänger gelöscht werden soll.
   - ➔ LED **(A)** blinkt schnell - Löschen beendet.
   - ➔ Funkempfänger schaltet in Normalbetrieb - Löschen beendet.

Sender aus Funkempfänger löschen

1. Taste **(B)** ca. 20 Sekunden drücken bis LED **(A)** rot blinkt.
2. Taste **(B)** loslassen.
   - ➔ Löschbetrieb unterbrechen: Taste **(B)** drücken, LED **(A)** erlischt.
   - ➔ Wird innerhalb von 30 Sekunden kein Befehl gesendet, schaltet der Funkempfänger in Normalbetrieb
3. BeliebigeTaste des Senders drücken, der aus dem Speicher des Empfängers gelöscht werden soll.
   - ➔ Funkempfänger löscht den Sender LED **(A)** blinkt schnell.
   - ➔ Funkempfänger schaltet in Normalbetrieb - Löschen beendet.

Speicher des Funkempfängers löschen

HINWEIS !

Diese Aktion kann nicht abgebrochen werden!

1. Taste **(B)** ca. 30 Sekunden drücken bis LED **(A)** zuerst rot leuchtet und dann blinkt
2. Taste **(B)** loslassen.
   - ➔ Funkempfänger löscht den Speicher.
   - ➔ Funkempfänger schaltet in Normalbetrieb - Löschen beendet.

Statusabfrage

Der Empfänger kann den aktuellen Status des Relais an den Sender zurückmelden. Die LED des Senders gibt den Status dann wie folgt wieder:

HINWEIS !

Die Statusabfrage ist nur mit einem Sender möglich, der diese Funktion ebenfalls unterstützt!

Leuchtet grün	Gerät ausgeschaltet
Blinkt rot	Gerät eingeschaltet

Störungshilfe

LED **(A)** blinkt schnell orange:
Es wird versucht mehr als 112 Speicherplätze auf dem Funkempfänger zu belegen.

- ➔ Die Sendertaste wir nicht eingelernt.
- ➔ Funkempfänger schaltet in Normalbetrieb..

EU-Konformitätserklärung

Hiermit erklärt SOMMER Antriebs- und Funktechnik GmbH, dass sich das Gerät *SOMplug* in Übereinstimmung mit den grundlegenden Anforderungen und den übrigen einschlägigen Bestimmungen der Richtlinie 1999/5/EG befindet.

Die Konformitätserklärung kann unter folgender Adresse gefunden werden: www.sommer.eu/mrl

EN SOMsocket

Article no. 21106V000, -V030

Technical data

Radio frequency	868.95 MHz
Rated voltage range	100 - 240 V
Rated frequency	50/60 Hz
Temperature range	-25 °C to +65 °C
Standby	< 0.4 W
Switching output	10 A
Memory slots	112 radio commands
Transmission power	< 10 mW
Area of application	Dry rooms enclosed on all sides
IP code	IP 20
IP-code	2
Dimensions (housing)	138 x 54 x 40 mm
Weight	approx. 175 g
Operating mode	Switching mode Defined ON Defined OFF

Area for use / purpose

- Switch lights, fountains etc. on and off

NOTE!

The receiver is SOMlink-compatible!

Safety instructions

- The radio receiver disconnects the connected device **(F)** from the mains on only 1 pole. Disconnect the device **(F)** plug or the radio receiver **(D)** to disconnect all poles.
- The current circuit is shut off with small contact opening.
- Opening the device is strictly prohibited and will cause loss of any claims for warranty service.
- Have faulty devices repaired by a technician authorised by the manufacturer.
- Systems should only be operated by remote control if they are directly visible to the user.
- The local safety regulations for the system must be observed to ensure safe operation.
- Information is available from electrical utility companies, VDE (Association for Electrical, Electronic &Information Technologies) and professional associations.
- The radio receiver must be accessible at all times.
- Do not stack one behind the other

Intended use

NOTE!

Observe maximum load current!

- Operate the radio receiver only at socket with an earth contact using a fuse with the values noted above.
- Remote control of devices and systems with increased accident risk (e.g. hoists) is prohibited.
- The remote control must only be used for devices and systems in which radio interference in the transmitter or receiver will not endanger people, animals or objects, or the risk is reduced by other safety devices.
- The operator is not protected against interference caused by other telecommunications equipment or devices (e.g. wireless systems which are being operated properly in the same frequency range).

Radio receiver

A.	LED
B.	button

Possible LED states on the receiver (A)

	Lights
	Fast flashes
	Flashes
	Inverted fast flashes (HFL)

Meaning of LED colours

- Orange = relay switched
- Green = programming mode
- Red = delete mode

Installation and connection

1. Disconnect mains plug of the electrical device **(F)**.
2. Plug radio receiver **(D)** into socket **(E)**.
3. Plug mains plug **(F)** of the electrical device into radio receiver **(D)**

Programming the transmitter

Switching mode

1. Press and hold button **(B)** approx. 2 seconds until LED **(A)** lights green.
2. Release button **(B)**.
   - ➔ If a command is not transmitted within another 30 seconds, the radio receiver switches over to normal mode
   - ➔ To interrupt teach-in mode: Press button **(B)** again, LED **(A)** goes out.
3. Press and hold the desired transmitter button **(C)** until LED **(A)** flashes quickly and goes out.
   - ➔ Programming is finished.

Repeat steps 1 to 3 to program additional transmitters. A maximum of 112 storage locations are available.

Defined OFF

This command only switches the programmed device off.

1. Press and hold button **(B)** approx. 5 seconds until LED **(A)** flashes green.
2. Release button **(B)**.
   - ➔ If a command is not transmitted within 30 seconds, the radio receiver switches over to normal mode
   - ➔ To interrupt teach-in mode: Press button **(B)** again, LED **(A)** goes out.
3. Press and hold the desired transmitter button **(C)** until LED **(A)** flashes quickly and goes out.
   - ➔ Programming is finished.

Defined ON

This command only switches the programmed device on.

1. Press and hold button **(B)** approx. 10 seconds until LED **(A)** flashes green.
2. Release button **(B)**.
   - ➔ If a command is not transmitted within 30 seconds, the radio receiver switches over to normal mode.
   - ➔ To interrupt teach-in mode: Press button **(B)** again, LED **(A)** goes out.
3. Press and hold the desired transmitter button **(C)** until LED **(A)** flashes quickly and goes out.
   - ➔ Programming is finished.

Teach-in by radio (HFL)

Function

Each transmitter that has already been programmed in can put the radio receiver into programming mode by radio. This allows additional transmitters to be programmed without requiring the button **(B)** to be pressed on the receiver. All information (commands and key assignment) of the transmitter **A** that activates the receiver is transferred in full to the new transmitter **B**.

NOTE!

Only identical transmitters can be programmed by radio!

Procedure

1. Press and hold buttons **(1+2)** of the previously programmed transmitter **A** for 3 - 5 seconds until LED **(A)** on the receiver flashes quickly inverted green.
2. Release buttons **(1+2)**.
   - ➔ If a command is not transmitted within another 30 seconds, the radio receiver switches over to normal mode.
3. Press any button on the new transmitter**B**
   - ➔ LED **(A)** on the receiver flashes quickly and goes out.
   - ➔ Commands and key assignment on transmitter **B** and transmitter **A** are now identical.

Operation

Via integrated button

1. Press button **(B)** briefly.
   - ➔ LED **(A)** lights.
   - ➔ The connected device is switched on.
   - ➔ Pressing the button again switches the device off.

Switching mode via transmitter key

1. Press transmitter key **(C)** briefly.
   - ➔ LED **(A)** lights.
   - ➔ The connected device is switched on.
   - ➔ Pressing the button again switches the device off.

Switch off

1. Briefly press transmitter key **(C),** which was programmed for the defined shut down.
   - ➔ LED **(A)** goes out.
   - ➔ The connected device is switched on.

Switch on

1. Briefly press transmitter key **(C),** which was programmed for the defined switch on.
   - ➔ LED **(A)** lights orange.
   - ➔ The connected device is switched on.

Delete transmitter key from radio receiver

1. Press and hold button **(B)** approx. 15 seconds until LED **(A)** flashes green.
2. Release button **(B)**.
   - ➔ Cancel delete mode: Press button **(B)** again, LED **(A)** goes out.
   - ➔ If a command is not transmitted within 30 seconds, the radio receiver switches over to normal mode
3. Press button on transmitter for which the command should be deleted in the radio receiver.
   - ➔ LED **(A)** flashes quickly - delete complete.
   - ➔ Radio receiver switches to normal mode - delete complete.

Delete transmitter from radio receiver

1. Press and hold button **(B)** approx. 20 seconds until LED **(A)** flashes red.
2. Release button **(B)**.
   - ➔ Cancel delete mode: Press button **(B)** again, LED **(A)** goes out.
   - ➔ If a command is not transmitted within 30 seconds, the radio receiver switches over to normal mode
3. Press the button on the transmitter corresponding to the receiver memory slot that is to be deleted.
   - ➔ Radio receiver deletes the transmitter - LED **(A)** flashes quickly.
   - ➔ Radio receiver switches to normal mode - delete complete.

Deleting the radio receiver memory

NOTE!

This action cannot be interrupted!

1. Press and hold button **(B)** approx. 30 seconds until LED **(A)** first lights red and then flashes
2. Release button **(B)**.
   - ➔ Radio receiver deletes the memory.
   - ➔ Radio receiver switches to normal mode - delete complete.

Status query

The receiver can report the current status of the relay to the transmitter. The transmitter LED shows the status as follows:

NOTE!

Status query is only possible with a transmitter that supports this function!

Lights green	Device switched off
Flashes red	Device switched on

Troubleshooting

LED **(A)** flashes orange quickly:
an attempt was made to set more than 112 memory slots on the radio receiver.

- ➔ The transmitter button is not programmed.
- ➔ Radio receiver switches to normal mode.

EU Declaration of Conformity

SOMMER Antriebs- und Funktechnik GmbH hereby declares that the *SOMplug* device conforms to the basic requirements and the other applicable regulations of Directive 1999/5/EC.

The Declaration of Conformity is available at the following web site: www.sommer.eu/mrl

46880V000-452015-0-OCE-Rev.A_DE_EN_FR_IT

HFL

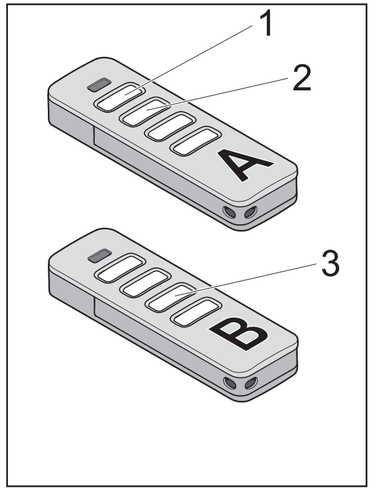

FR SOMsocket

Réf. 21106V000, -V030

Caractéristiques techniques

Fréquence radio	868,95 MHz
Plage de tension nominale	100 - 240 V
Fréquence nominale	50 / 60 Hz
Plage de températures	-25 °C à +65 °C
Veille	< 0,4 W
Sortie de commutation	10 A
Emplacements de mémoire	112 commandes radio
Puissance d'émission	< 10 mW
Champ d'application	locaux secs fermés de toutes parts
Indice de protection	IP 20
Classe de protection	2
Dimensions (boîtier)	138 x 54 x 40 mm
Poids	env. 175 g
Mode de fonctionnement	Mode commutation Définit ON Définit OFF

Domaine d'application / Usage prévu

- Mise en marche et arrêt de l'éclairage, des fontaines, etc.

REMARQUE !

Le récepteur est compatible avec SOMlink !

Consignes de sécurité

- Le récepteur radio coupe l'appareil raccordé **(F)** de l'alimentation secteur uniquement à un pôle. Pour effectuer la coupure sur tous les pôles, débrancher la fiche de l'appareil **(F)** ou le récepteur radio **(D)**.
- La coupure du circuit électrique s'effectue avec une petite ouverture des contacts.
- L'ouverture de l'appareil est strictement interdite et annule la garantie.
- Confier la réparation des appareils défectueux uniquement à un spécialiste autorisé par le fabricant.
- La télécommande des installations présentant un risque d'accident est uniquement autorisée lorsqu'un contact visuel direct est assuré !
- Pour garantir le fonctionnement en toute sécurité, il convient de respecter les dispositions relatives à la sécurité applicables à cette installation !
- Pour en savoir plus, s'adresser aux centrales électriques, au VDE et aux associations professionnelles.
- Le récepteur radio doit être à tout moment librement accessible.
- Ne pas brancher successivement

Utilisation conforme

REMARQUE !

Tenir compte du courant de charge maximum !

- Utiliser le récepteur radio uniquement s'il est raccordé à une prise reliée à la terre protégée selon les valeurs susmentionnées.
- La télécommande d'appareils et d'installations présentant un risque d'accident élevé (par exemple grues) est interdite !
- L'utilisation de la télécommande est réservée aux appareils et installations pour lesquels un dysfonctionnement de l'émetteur ou du récepteur radio ne présente aucun danger pour les personnes, les animaux et les équipements, ou pour lesquels ce risque est couvert par d'autres dispositifs de sécurité.
- L'exploitant ne bénéficie d'aucune protection contre les perturbations causées par d'autres appareils ou installations de télécommunication (par ex. les installations radio qui émettent légalement sur la même plage de fréquences).

Récepteur radio

A.	LED
B.	Touche

État possible des LED sur le récepteur (A)

	Allumé
	Flash
	Clignotement
	Flash inversé (HFL)

Signification des couleurs des LED

- Orange = relais activé
- Vert = mode programmation
- Rouge = mode suppression

Montage et raccordements

1. Débrancher la fiche secteur de l'appareil électrique **(F)**.
2. Brancher le récepteur radio **(D)** dans la prise **(E)**.
3. Brancher la fiche secteur **(F)** de l'appareil électrique au récepteur radio **(D)**.

Programmation de l'émetteur

Mode commutation

1. Appuyer sur le bouton **(B)** pendant 2 secondes jusqu'à ce que la LED **(A)** reste verte.
2. Relâcher le bouton **(B)** .
   → Si aucune commande n'est envoyée au bout de 30 secondes supplémentaires, le récepteur radio passe en mode de fonctionnement normal.
   → Interrompre le mode programmation : Appuyer à nouveau sur le bouton **(B)**, la LED **(A)** s'éteint.
3. Appuyer sur le bouton d'émetteur souhaité **(C)** jusqu'à ce que la LED **(A)** clignote rapidement avant de s'éteindre.
   → La programmation est terminée.

Pour programmer d'autres récepteurs, répéter les points 1 à 3. 112 entrées en mémoire max. sont disponibles.

Définit OFF

Cette commande désactive uniquement l'appareil programmé.

1. Appuyer sur le bouton **(B)** pendant 5 secondes jusqu'à ce que la LED **(A)** flashe en vert.
2. Relâcher le bouton **(B)** .
   → Si aucune commande n'est envoyée au bout de 30 secondes supplémentaires, le récepteur radio passe en mode de fonctionnement normal.
   → Interrompre le mode programmation : Appuyer à nouveau sur le bouton **(B)**, la LED **(A)** s'éteint.
3. Appuyer sur le bouton d'émetteur souhaité **(C)** jusqu'à ce que la LED **(A)** clignote rapidement avant de s'éteindre.
   → La programmation est terminée.

Définit ON

Cette commande active uniquement l'appareil programmé.

1. Appuyer sur le bouton **(B)** pendant 10 secondes jusqu'à ce que la LED **(A)** clignote en vert.
2. Relâcher le bouton **(B)**.
   → Si aucune commande n'est envoyée au bout de 30 secondes, le récepteur radio passe en mode de fonctionnement normal.
   → Interrompre le mode programmation : Appuyer à nouveau sur le bouton **(B)**, la LED **(A)** s'éteint.
3. Appuyer sur le bouton d'émetteur souhaité **(C)** jusqu'à ce que la LED **(A)** clignote rapidement avant de s'éteindre.
   → La programmation est terminée.

Programmation radio (HFL)

Fonction

Un émetteur portatif déjà programmé peut commuter le récepteur radio en mode programmation par radio. D'autres émetteurs portatifs peuvent être programmés sans actionner le bouton **(B)** du récepteur. Toutes les informations (commandes et affectation des boutons) de l'émetteur portatif **A**, qui active le récepteur, sont transférées à l'identique vers le nouvel émetteur portatif **B**.

REMARQUE !

La programmation par radio n'est possible qu'avec des émetteurs portatifs identiques.

Déroulement

1. Actionner les boutons **(1+2)** d'un émetteur portatif déjà programmé **(A)** pendant 3 à 5 secondes jusqu'à ce que la LED **(A)** du récepteur flashe en vert de manière inversée.
2. Relâcher les boutons **(1+2)**.
   → Si aucune commande n'est envoyée au bout de 30 secondes supplémentaires, le récepteur radio passe en mode de fonctionnement normal.
3. Appuyer sur le bouton souhaité du nouvel émetteur portatif **B**.
   → La LED **(A)** du récepteur clignote rapidement puis s'éteint.
   → Les commandes et l'affectation des touches des émetteurs portatifs **B** et **A** sont à présent identiques.

Fonctionnement

Boutons intégrés

1. Appuyer rapidement sur le bouton **(B)** .
   → La LED **(A)** s'allume.
   → L'appareil raccordé s'active.
   → Appuyer à nouveau sur le bouton pour éteindre l'appareil.

Commutation par le bouton de l'émetteur portatif

1. Appuyer rapidement sur le bouton **(C)** de l'émetteur.
   → La LED **(A)** s'allume.
   → L'appareil raccordé s'active.
   → Appuyer à nouveau sur le bouton pour éteindre l'appareil.

Arrêt

1. Appuyer rapidement sur le bouton **(C)** de l'émetteur programmé pour l'arrêt défini.
   → La LED **(A)** s'éteint.
   → L'appareil raccordé s'éteint.

Mise en marche

1. Appuyer rapidement sur le bouton **(C)** de l'émetteur programmé pour la mise en marche définie.
   → La LED **(A)** devient orange.
   → L'appareil raccordé s'active.

Suppression du bouton de l'émetteur du récepteur radio

1. Appuyer sur le bouton **(B)** pendant 15 secondes jusqu'à ce que la LED **(A)** flashe en rouge.
2. Relâcher le bouton **(B)** .
   → Annuler la suppression : Appuyer sur le bouton **(B)**, la LED **(A)** s'éteint.
   → Si aucune commande n'est envoyée au bout de 30 secondes supplémentaires, le récepteur radio passe en mode de fonctionnement normal.
3. Appuyer sur le bouton de l'émetteur dont la commande doit être supprimée dans le récepteur radio.
   → La LED **(A)** clignote rapidement ; la suppression est terminée.
   → Le récepteur radio passe en mode normal - suppression terminée

Suppression de l'émetteur du récepteur radio

1. Appuyer sur le bouton **(B)** pendant 20 secondes jusqu'à ce que la LED **(A)** clignote en rouge.
2. Relâcher le bouton **(B)** .
   → Annuler la suppression : Appuyer sur le bouton **(B)**, la LED **(A)** s'éteint.
   → Si aucune commande n'est envoyée au bout de 30 secondes supplémentaires, le récepteur radio passe en mode de fonctionnement normal.
3. Appuyer sur le bouton souhaité de l'émetteur qui doit être supprimé de la mémoire du récepteur.
   → Le récepteur radio efface l'émetteur. La LED **(A)** clignote rapidement.
   → Le récepteur radio passe en mode normal - suppression terminée

Effacement de la mémoire du récepteur radio

REMARQUE !

Cette action ne peut pas être annulée !

1. Appuyer sur le bouton **(B)** pendant 30 secondes jusqu'à ce que la LED **(A)** devienne rouge puis clignote.
2. Relâcher le bouton **(B)** .
   → Le récepteur radio efface la mémoire.
   → Le récepteur radio passe en mode normal - suppression terminée

Demande d'état

Le récepteur peut signaler à l'émetteur l'état actuel du relais. La LED de l'émetteur signale l'état comme suit :

REMARQUE !

La demande d'état n'est possible qu'avec un émetteur qui prend en charge cette fonction !

LED s'allume en verte	Appareil désactivé
Clignotement rouge	Appareil activé

Dépannage

La LED **(A)** clignote rapidement en orange :
tentative de programmation de plus de 112 emplacements de mémoire sur le récepteur radio.
→ Le bouton de l'émetteur n'est pas programmé.
→ Le récepteur radio commute en mode normal.

Déclaration de conformité CE

Par la présente, SOMMER Antriebs- und Funktechnik GmbH déclare que l'appareil*SOMplug* est conforme aux exigences fondamentales et aux dispositions en vigueur de la directive 1999/5/CE.

La déclaration de conformité peut être consultée à l'adresse suivante : www.sommer.eu/mrl

IT SOMsocket

Cod. art. 21106V000, -V030

Dati tecnici

Frequenza radio	868,95 MHz
Intervallo di tensione nominale	100 - 240 V
Frequenza nominale	50 / 60 Hz
Intervallo di temperatura	-25 °C …+65 °C
Stand by	< 0,4 W
Uscita interruttore	10 A
Posizioni di memoria	112 codici radio
Potenza	< 10 mW
Condizioni d'impiego	ambienti asciutti, completamente chiusi
Classe di protezione	IP 20
Classe di protezione	2
Dimensioni (alloggiamento)	138 x 54 x 40 mm
Peso	circa 175 g
Modalità di funzionamento	Commutazione Definisce ON Definisce OFF

Campo di utilizzo / applicazione

- Accensione/spegnimento di illuminazione, fontane ecc.

AVVERTENZA!

Il ricevitore è compatibile con SOMlink!

Norme di sicurezza

- Il radioricevitore separa il dispositivo collegato **(F)** dalla rete solo con un polo. Per una separazione di tutti i poli scollegare la spina del dispositivo **(F)** o il radioricevitore **(D)**.
- La separazione dalla rete avviene con un piccolo contatto di apertura.
- È vietato aprire il dispositivo. L'apertura del dispositivo comporta la decadenza della garanzia.
- I dispositivi difettosi possono essere riparati solo da personale autorizzato dal produttore.
- Gli impianti ad eventuale rischio d'infortunio devono essere telecomandati solo a diretto contatto visivo!
- Per la sicurezza di funzionamento dovranno essere rispettate le norme di sicurezza applicabili a questo impianto!
- Per informazioni in merito rivolgersi alle associazioni di categoria e agli enti competenti.
- Il radioricevitore deve essere sempre accessibile.
- Non collegare in serie.

Uso conforme

AVVERTENZA!

Osservare il carico di corrente massima!

- Collegare il radioricevitore solo ad una presa con contatto di protezione avente i valori sopra riportati.
- È vietato l'utilizzo del dispositivo di comando a distanza su dispositivi e impianti ad elevato rischio d'infortunio (p. es. impianti di sollevamento)!
- L'utilizzo di questo dispositivo di comando a distanza è consentito esclusivamente per apparecchi ed impianti nei quali un eventuale malfunzionamento del telecomando o del radioricevitore non comporta rischi per persone, animali o cose, o nei quali tali rischi sono annullati da altri dispositivi di sicurezza.
- L'operatore non è in alcun modo protetto dalle interferenze di altri dispositivi o impianti di telecomunicazione (p. es. impianti radio autorizzati ad operare sulla stessa gamma di frequenze).

Radioricevitore

A.	LED
B.	STOP

Possibili stati del LED sul ricevitore (A)

	Acceso
	Flash
	Lampeggiante
	Flash invertito (HFL)

Significato dei colori del LED

- Arancione = il relè scatta
- Verde = modalità di programmazione
- Rosso = modalità di cancellazione

Installazione e collegamenti

1. Scollegare la presa del dispositivo elettrico **(F)**.
2. Inserire il radioricevitore **(D)** nella presa **(E)**.
3. Inserire la presa **(F)** del dispositivo elettrico nel radioricevitore **(D)**.

Programmazione trasmettitore

Modalità toggle

1. Premere il pulsante **(B)** per circa 2 secondi fino a quando il LED **(A)** si accende in verde.
2. Rilasciare il tasto **(B)**.
   → Se entro i successivi 30 secondi non viene inviato alcun comando, il radioricevitore si porta nella modalità di funzionamento normale.
   → Interrompere la modalità di programmazione: Premere nuovamente il pulsante **(B)**, il LED **(A)** si spegne.
3. Tenere premuto il pulsante desiderato **(C)** fino a quando il LED **(A)** lampeggia velocemente e si spegne.
   → Termine della programmazione.

Per la programmazione di altri telecomandi, ripetere i punti da 1 a 3. Sono disponibili al massimo 112 posizioni della memoria.

Definisce OFF

Questo comando spegne il dispositivo programmato.

1. Premere il pulsante **(B)** per circa 5 secondi fino a quando il LED **(A)** emette un flash verde.
2. Rilasciare il tasto **(B)**.
   → Se entro 30 secondi non viene inviato alcun comando, il radioricevitore si porta nella modalità di funzionamento normale.
   → Interrompere la modalità di programmazione: Premere nuovamente il pulsante **(B)**, il LED **(A)** si spegne.
3. Tenere premuto il pulsante desiderato **(C)** fino a quando il LED **(A)** lampeggia velocemente e si spegne.
   → Termine della programmazione.

Definisce ON

Questo comando accende il dispositivo programmato.

1. Premere il pulsante **(B)** per circa 10 secondi fino a quando il LED **(A)** lampeggia in verde.
2. Rilasciare il tasto **(B)**.
   → Se entro 30 secondi non viene inviato alcun comando, il radioricevitore si porta nella modalità di funzionamento normale.
   → Interrompere la modalità di programmazione: Premere nuovamente il pulsante **(B)**, il LED **(A)** si spegne.
3. Tenere premuto il pulsante desiderato **(C)** fino a quando il LED **(A)** lampeggia velocemente e si spegne.
   → Termine della programmazione.

Programmazione via radio (HFL)

Funzione

Un telecomando già programmato è in grado di far passare via radio il radioricevitore nella modalità di programmazione. In questo modo è possibile programmare altri telecomandi senza dover premere il pulsante **(B)** sul ricevitore. Tutte le informazioni (comandi e pulsanti) del telecomando **A**, che attivano il ricevitore, vengono trasferite 1:1 sul nuovo telecomando **B**.

AVVERTENZA!

La programmazione via radio è supportata solo con telecomandi identici!

Procedura

1. Premere i pulsanti **(1+2)** del telecomando già programmato **A** per 3 - 5 secondi fino a quando il LED **(A)** del ricevitore emette un LED inverso di colore verde.
2. Rilasciare i pulsanti (**1+2**).
   → Se entro i successivi 30 secondi non viene inviato alcun comando, il radioricevitore si porta nella modalità di funzionamento normale.
3. Premere un pulsante qualsiasi sul telecomando **B**.
   → Il LED **(A)** sul radioricevitore lampeggia e si spegne.
   → I comandi e i pulsanti del telecomando **B** e del telecomando **A** sono ora identici.

Funzionamento

Attraverso i pulsanti integrati

1. Premere brevemente il pulsante **(B)**.
   → Il LED **(A)** è acceso.
   → Il dispositivo connesso viene acceso.
   → Premendo nuovamente il pulsante il dispositivo viene spento.

Commutazione attraverso i pulsanti del telecomando

1. Premere brevemente il pulsante **(C)**.
   → Il LED **(A)** è acceso.
   → Il dispositivo connesso viene acceso.
   → Premendo nuovamente il pulsante il dispositivo viene spento.

Spegnimento

1. Premere brevemente il pulsante **(C)** che è stato impostato per lo spegnimento.
   → Il LED **(A)** si spegne.
   → Il dispositivo connesso viene spento.

Accensione

1. Premere brevemente il pulsante **(C)** che è stato impostato per l'accensione.
   → Il LED **(A)** si accende in arancione.
   → Il dispositivo connesso viene acceso.

Cancellazione di un pulsante dal radioricevitore

1. Premere il pulsante **(B)** per circa 15 secondi fino a quando il LED **(A)** emette un flash rosso.
2. Rilasciare il tasto **(B)**.
   → Interrompere la cancellazione: Premere il pulsante **(B)**, il LED **(A)** si spegne.
   → Se entro 30 secondi non viene inviato alcun comando, il radioricevitore si porta nella modalità di funzionamento normale.
3. Premere il tasto del telecomando di cui deve essere cancellato il comando dal radioricevitore.
   → Il LED **(A)** lampeggia velocemente; cancellazione terminata.
   → Il radioricevitore passa alla modalità normale; cancellazione terminata.

Cancella il trasmettitore dal ricevitore

1. Premere il pulsante **(B)** per circa 20 secondi fino a quando il LED **(A)** lampeggia in rosso.
2. Rilasciare il tasto **(B)**.
   → Interrompere la cancellazione: Premere il pulsante **(B)**, il LED **(A)** si spegne.
   → Se entro 30 secondi non viene inviato alcun comando, il radioricevitore si porta nella modalità di funzionamento normale.
3. Premere il pulsante del telecomando che si desidera cancellare dalla memoria del ricevitore.
   → Il radioricevitore cancella il telecomando, il LED **(A)** lampeggia velocemente.
   → Il radioricevitore passa alla modalità normale; cancellazione terminata.

Cancellazione della memoria del radioricevitore

AVVERTENZA!

Questa operazione non può venire interrotta!

1. Premere il pulsante **(B)** per circa 30 secondi fino a quando il LED **(A)** si accende in rosso e poi lampeggia
2. Rilasciare il tasto **(B)**.
   → Il radioricevitore cancella la memoria.
   → Il radioricevitore passa alla modalità normale; cancellazione terminata.

Lettura dello stato

Il ricevitore è in grado di leggere lo stato attuale del relè e inviarlo ai telecomandi. Il LED del telecomando comunica lo stato come segue:

AVVERTENZA!

La lettura dello stato è possibile solo con un telecomando che supporta questa funzione!

Acceso in verde	Dispositivo spento
Lampeggia in rosso	Dispositivo acceso

Soluzione dei guasti

Il LED **(A)** lampeggia velocemente in arancione:
si sta cercando di occupare più di 112 posizioni di memoria sul radioricevitore.
→ Il pulsante non viene programmato.
→ Il radioricevitore passa alla modalità normale.

Dichiarazione di conformità alle Direttive UE

Con la presente SOMMER Antriebs- und Funktechnik GmbH dichiara che il dispositivo *SOMplug* è conforme ai requisiti fondamentali e alle altre disposizioni rilevanti della direttiva 1999/5/CE.

La dichiarazione di conformità è disponibile sul sito www.sommer.eu/mrl

46880V000-452015-0-OCE-Rev.A_DE_EN_FR_IT

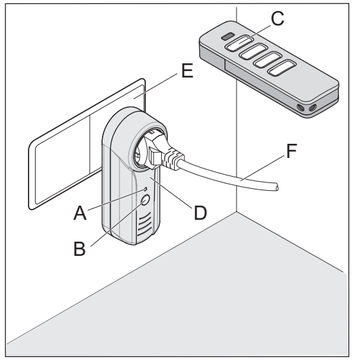

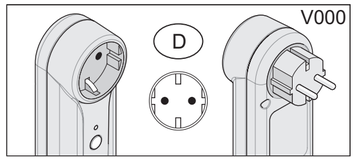

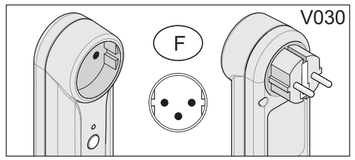

ES SOMsocket

N.º de artículo 21106V000, -V030

Datos técnicos

Radiofrecuencia	868,95 MHz
Rango de tensión nominal	100 - 240 V
Frecuencia nominal	50 / 60 Hz
Rango de temperatura	-25 °C …+65 °C
Stand by	< 0,4 W
Salida de conmutación	10 A
Posiciones de memoria	112 comandos de radio
Potencia de emisión	< 10 mW
Campo de aplicación	Espacios secos y cerrados por los cuatro costados
Índice de protección	IP 20
Clase de protección	2
Dimensiones (carcasa)	138 x 54 x 40 mm
Peso	Aprox. 175 g
Modo de funcionamiento	Modo por conmutación ON definido OFF definido

Ámbito de aplicación / finalidad de uso

- Conexión y desconexión de luces, fuentes, etc.

¡AVISO!

¡El receptor es compatible con SOMlink!

Indicaciones de seguridad

- El receptor de radio desconecta de la red el equipo conectado **(F)** solo en 1 polo. Para la desconexión de red en todos los polos, desenchufe el conector del equipo **(F)** o el receptor de radio **(D)**.
- La desconexión del circuito eléctrico se produce con una pequeña apertura de contacto.
- Está terminantemente prohibido abrir el equipo, lo que provocaría la anulación de los derechos de garantía.
- Encargue la reparación de los equipos defectuosos exclusivamente a un técnico autorizado por el fabricante.
- El control remoto de instalaciones con riesgo de accidente solo debe realizarse si existe contacto visual directo.
- Para garantizar un manejo seguro deben respetarse las disposiciones de seguridad locales vigentes para esta instalación.
- Obtendrá información al respecto en las compañías eléctricas, en la asociación alemana de electrotécnica y electrónica (VDE), así como en las mutuas profesionales.
- El receptor de radio debe estar libremente accesible en todo momento.
- No lo enchufe consecutivamente.

Uso conforme a los fines previstos

¡AVISO!

¡Observe la corriente de carga máxima!

- Enchufe el receptor de radio exclusivamente a una base de enchufe con contacto de puesta a tierra protegida por fusible con los valores indicados anteriormente.
- ¡Queda prohibido el control remoto de aparatos e instalaciones con un elevado riesgo de accidentes (p. ej., equipos de grúas)!
- El control remoto está permitido únicamente para equipos e instalaciones en los que una radiointerferencia en el emisor o en el receptor de radio no entrañe riesgos para personas, animales ni objetos o en los casos en los que el riesgo esté cubierto por otros dispositivos de seguridad.
- El usuario no cuenta con protección alguna frente a interferencias de otras instalaciones de transmisión a distancia o de equipos (p. ej., instalaciones de radio utilizadas pertinentemente en la misma banda de frecuencia).

Receptor de radio

A.	LED
B.	Tecla

Posibles estados del LED del receptor (A)

	Iluminado
	Centelleo
	Parpadeo
	Centelleo invertido (HFL)

Significado de los colores del LED

- Naranja = relé conmutado
- Verde = modo de programación
- Rojo = modo de borrado

Montaje y conexión

1. Desenchufe el conector de red del equipo eléctrico **(F)**.
2. Enchufe el receptor de radio **(D)** en la base de enchufe **(E)**.
3. Enchufe el conector de red **(F)** del equipo eléctrico en el receptor de radio **(D)**

Programar el emisor

Modo por conmutación

1. Pulse la tecla **(B)** durante aprox. 2 segundos hasta que el LED **(A)** se ilumine de color verde.
2. Suelte la tecla **(B)**.
   → Si antes de que transcurran otros 30 segundos no se envía ningún código, el receptor de radio cambia al modo normal.
   → Interrumpir el modo de programación: Pulse de nuevo la tecla **(B)**; el LED **(A)** se apaga.
3. Mantenga pulsada la tecla deseada del emisor **(C)** hasta que el LED **(A)** parpadee rápidamente y se apague.
   → El proceso de programación ha concluido.

Para programar otros emisores, repita los puntos del 1 al 3. Se dispone de un máximo de 112 posiciones de memoria.

OFF definido

Este comando solo apaga el equipo programado.

1. Pulse la tecla **(B)** durante aprox. 5 segundos hasta que el LED **(A)** centellee de color verde.
2. Suelte la tecla **(B)**.
   → Si antes de que transcurran 30 segundos no se envía ningún código, el receptor de radio cambia al modo normal.
   → Interrumpir el modo de programación: Pulse de nuevo la tecla **(B)**; el LED **(A)** se apaga.
3. Mantenga pulsada la tecla deseada del emisor **(C)** hasta que el LED **(A)** parpadee rápidamente y se apague.
   → El proceso de programación ha concluido.

ON definido

Este comando solo enciende el equipo programado.

1. Pulse la tecla **(B)** durante aprox. 10 segundos hasta que el LED **(A)** parpadee de color verde.
2. Suelte la tecla **(B)**.
   → Si antes de que transcurran 30 segundos no se envía ningún código, el receptor de radio cambia al modo normal.
   → Interrumpir el modo de programación: Pulse de nuevo la tecla **(B)**; el LED **(A)** se apaga.
3. Mantenga pulsada la tecla deseada del emisor **(C)** hasta que el LED **(A)** parpadee rápidamente y se apague.
   → El proceso de programación ha concluido.

Programación por radio (HFL)

Función

Un emisor de mano ya programado puede conmutar por radio el receptor al modo de programación. Así es posible programar más emisores de mano sin necesidad de accionar la tecla **(B)** del receptor. Toda la información (comandos y asignación de teclas) del emisor de mano **A** que activa el receptor se transfieren 1:1 al nuevo emisor de mano **B**.

¡AVISO!

¡Solo es posible la programación por radio de emisores de mano idénticos!

Proceso

1. Pulse las teclas (**1+2**) del emisor de mano ya programado **A** durante 3 - 5 segundos hasta que el LED **(A)** del receptor centellee invertido de color verde.
2. Suelte las teclas (**1+2**).
   → Si antes de que transcurran otros 30 segundos no se envía ningún código, el receptor de radio cambia al modo normal.
3. Pulse cualquier tecla del nuevo emisor de mano **B**.
   → El LED **(A)** del receptor parpadea rápidamente y se apaga.
   → Los comandos y la asignación de teclas del emisor de mano **B** y del emisor de mano **A** son idénticos.

Funcionamiento

A través de tecla integrada

1. Pulse brevemente la tecla **(B)**.
   → El LED **(A)** se ilumina.
   → El equipo conectado se enciende.
   → Pulsando de nuevo la tecla, el equipo se apaga.

Modo por conmutación a través de tecla del emisor de mano

1. Pulse brevemente la tecla del emisor **(C)**.
   → El LED **(A)** se ilumina.
   → El equipo conectado se enciende.
   → Pulsando de nuevo la tecla, el equipo se apaga.

Desconexión

1. Pulse brevemente la tecla del emisor **(C)** programada para la desconexión definida.
   → El LED **(A)** se apaga.
   → El equipo conectado se apaga.

Conexión

1. Pulse brevemente la tecla del emisor **(C)** programada para la conexión definida.
   → El LED **(A)** se ilumina de color naranja.
   → El equipo conectado se enciende.

Borrar la tecla del emisor del receptor de radio

1. Pulse la tecla **(B)** durante aprox. 15 segundos hasta que el LED **(A)** centellee de color rojo.
2. Suelte la tecla **(B)**.
   → Interrumpir el modo de borrado: Pulse la tecla **(B)**; el LED **(A)** se apaga.
   → Si antes de que transcurran 30 segundos no se envía ningún código, el receptor de radio cambia al modo normal.
3. Pulse la tecla del emisor cuyo comando desee borrar en el receptor de radio.
   → El LED **(A)** parpadea rápidamente. El proceso de borrado ha concluido.
   → El receptor de radio cambia al modo normal. El proceso de borrado ha concluido.

Borrar un emisor del receptor de radio

1. Pulse la tecla **(B)** durante aprox. 20 segundos hasta que el LED **(A)** parpadee de color rojo.
2. Suelte la tecla **(B)**.
   → Interrumpir el modo de borrado: Pulse la tecla **(B)**; el LED **(A)** se apaga.
   → Si antes de que transcurran 30 segundos no se envía ningún código, el receptor de radio cambia al modo normal.
3. Pulse la tecla del emisor que desee borrar de la memoria del receptor.
   → El receptor borra el emisor. El LED **(A)** parpadea rápidamente.
   → El receptor de radio cambia al modo normal. El proceso de borrado ha concluido.

Borrar la memoria del receptor de radio

¡AVISO!

¡Esta acción no puede cancelarse!

1. Pulse la tecla **(B)** durante aprox. 30 segundos hasta que el LED **(A)** se ilumine primero de color rojo y, seguidamente, parpadee
2. Suelte la tecla **(B)**.
   → El receptor de radio borra la memoria.
   → El receptor de radio cambia al modo normal. El proceso de borrado ha concluido.

Consulta de estado

El receptor puede informar al emisor sobre el estado actual del relé. El LED del emisor reproduce el estado de la siguiente manera:

¡AVISO!

¡Solo es posible consultar el estado con un emisor compatible con esta función!

Iluminado de color verde	Equipo apagado
Parpadeo de color rojo	Equipo encendido

Solución de averías

El LED **(A)** parpadea rápidamente de color naranja:
Se está intentando guardar más de 112 posiciones de memoria en el receptor de radio.
→ La tecla del emisor no se programa.
→ El receptor de radio cambia al modo normal.

Declaración de conformidad UE

Por la presente, SOMMER Antriebs- und Funktechnik GmbH declara que el equipo *SOMplug* cumple con las normas básicas y demás disposiciones pertinentes de la
directiva 1999/5/CE.

La declaración de conformidad puede encontrarse en la dirección siguiente: www.sommer.eu/mrl

NL SOMsocket

Artikelnr. 21106V000, -V030

Technische gegevens

Radiofrequentie	868,95 MHz
Nominaal spanningsbereik	100 - 240 V
Nominale frequentie	50 / 60 Hz
Temperatuurbereik	-25 °C …+65 °C
Stand-by	< 0,4 W
Schakeluitgang	10 A
Geheugenplaatsen	112 radiocommando's
Zendvermogen	< 10 mW
Toepassingsgebied	Droge, aan alle zijden omsloten ruimtes
Beschermingsgraad	IP 20
Veiligheidsklasse	2
Afmetingen (behuizing)	138 x 54 x 40 mm
Massa	ca. 175 g
Modus	Schakelmodus Gedefinieerd AAN Gedefinieerd UIT

Toepassing / gebruiksdoel

- In- en uitschakelen van de verlichting, fontein etc.

OPMERKING!

De ontvanger is compatibel met SOMlink!

Veiligheidsinstructies

- De radio-ontvanger koppelt het aangesloten apparaat **(F)** slechts 1-polit van het stroomnet. Voor een algehele loskoppeling van het stroomnet de stekker van het apparaat **(F)** of de radio-ontvanger **(D)** lostrekken.
- De uitschakeling van het stroomcircuit gebeurt met een kleine contactopening.
- Het is streng verboden om het apparaat te openen. Hierdoor vervalt de garantie.
- Defecte apparaten uitsluitend door een door de fabrikant geautoriseerde specialist laten repareren.
- De afstandsbediening van installaties met ongevalsrisico mag alleen bij direct visueel contact gebeuren!
- Voor het veilige gebruik moeten de plaatselijk voor deze installatie geldende veiligheidsbepalingen in acht genomen worden!
- Informatie krijgt u bij elektriciteitscentrales, VDE en ongevallenverzekeringen.
- De radio-ontvanger moet op ieder moment vrij toegankelijk zijn.
- Niet achter elkaar steken

Beoogd gebruik

OPMERKING!

Maximale laststroom in acht nemen!

- De radio-ontvanger uitsluitend op een stopcontact met randaarde gebruiken, die met de bovengenoemde waarde afgezekerd is.
- De afstandsbediening van apparaten en installaties met verhoogd ongevalsrisico (bijvoorbeeld kraaninstallaties) is verboden!
- De afstandsbediening is uitsluitend toegestaan voor apparaten en installaties waarbij een storing in de zender of radio-ontvanger geen gevaar voor mensen, dieren of voorwerpen vormt of waarbij het risico door andere veiligheidssystemen ingedekt is.
- De exploitant geniet geen enkele bescherming tegen storingen door andere radiozendinstallaties of apparaten (bijvoorbeeld draadloze installaties die correct in hetzelfde frequentiebereik gebruikt worden).

Radio-ontvanger

A.	Led
B.	Toets

Mogelijke led-toestanden aan ontvanger (A)

	Branden
	Flitsen
	Knipperen
	Omgekeerd flitsen (HFL)

Betekenis van de ledkleuren

- Oranje = relais geschakeld
- Groen = programmeermodus
- Rood = wismodus

Inbouw en aansluiting

1. Netstekker van het elektrische apparaat **(F)** lostrekken.
2. Radio-ontvanger **(D)** in stopcontact **(E)** steken.
3. Netstekker **(F)** van het elektrische apparaat in de radio-ontvanger **(D)** steken

Zender programmeren

Schakelmodus

1. Toets **(B)** ca. 2 seconden indrukken totdat de led **(A)** groen brandt.
2. Toets **(B)** loslaten.
   → Als binnen 30 seconden geen commando wordt gestuurd, schakelt de radio-ontvanger in de normale modus
   → Programmeermodus onderbreken: Toets **(B)** nog een keer indrukken, led **(A)** gaat uit.
3. Gewenste zendertoets **(C)** zolang indrukken totdat de led **(A)** snel knippert en uitgaat.
   → Programmeren beëindigd.

Meer zenders programmeren, de punten 1 - 3 herhalen. Max. 112 geheugenplaatsen staan ter beschikking.

Gedefinieerd UIT

Dit commando schakelt het geprogrammeerde apparaat alleen uit.

1. Toets **(B)** ca. 5 seconden indrukken totdat de led **(A)** groen flitst.
2. Toets **(B)** loslaten.
   → Als binnen 30 seconden geen commando wordt gestuurd, schakelt de radio-ontvanger in de normale modus
   → Programmeermodus onderbreken: Toets **(B)** nog een keer indrukken, led **(A)** gaat uit.
3. Gewenste zendertoets **(C)** zolang indrukken totdat de led **(A)** snel knippert en uitgaat
   → Programmeren beëindigd.

Gedefinieerd AAN

Dit commando schakelt het geprogrammeerde apparaat alleen in.

1. Toets **(B)** ca. 10 seconden indrukken totdat de led **(A)** groen knippert.
2. Toets **(B)** loslaten.
   → Als binnen 30 seconden geen commando wordt gestuurd, schakelt de radio-ontvanger in de normale modus.
   → Programmeermodus onderbreken: Toets **(B)** nog een keer indrukken, led **(A)** gaat uit.
3. Gewenste zendertoets **(C)** zolang indrukken totdat de led **(A)** snel knippert en uitgaat.
   → Programmeren beëindigd.

Radiografisch programmeren (HFL)

Functie

Een reeds geprogrammeerde handzender kan de ontvanger radiografisch in de programmeermodus zetten. Zo kunnen verdere handzenders worden geprogrammeerd, zonder dat de toets **(B)** op de ontvanger moet worden ingedrukt. Alle informatie (commando's en toegewezen toetsfuncties) van de handzender **A** die de ontvanger activeert worden daarbij 1:1 overgedragen naar de nieuwe handzender **B**.

OPMERKING!

Radiografisch programmeren is alleen mogelijk bij identieke handzenders!

Procedure

1. Toets **(1+2)** van de reeds geprogrammeerde handzender **A** 3 - 5 seconden indrukken totdat led **(A)** op de ontvanger omgekeerd groen flitst.
2. Toetsen **(1+2)** loslaten.
   → Als binnen 30 seconden geen commando wordt gestuurd, schakelt de radio-ontvanger in de normale modus.
3. Willekeurige toets op de nieuwe handzender **B** indrukken
   → Led **(A)** op de ontvanger knippert snel en gaat uit.
   → Commando's en toegewezen toetsfuncties van handzender **B** en handzender **A** zijn identiek.

Bedrijfsmodus

Met geïntegreerde toets

1. Toets **(B)** kort indrukken.
   → Led **(A)** brandt.
   → Het aangesloten apparaat wordt ingeschakeld.
   → Als de toets weer wordt ingedrukt, wordt het apparaat uitgeschakeld.

Schakelmodus met handzendertoets

1. Zendertoets **(C)** kort indrukken.
   → Led **(A)** brandt.
   → Het aangesloten apparaat wordt ingeschakeld.
   → Als de toets weer wordt ingedrukt, wordt het apparaat uitgeschakeld.

Uitschakelen

1. Zendertoets **(C)** die is geprogrammeerd voor het gedefinieerd inschakelen kort indrukken.
   → Led **(A)** gaat uit.
   → Het aangesloten apparaat wordt uitgeschakeld.

Inschakelen

1. Zendertoets **(C)** die is geprogrammeerd voor het gedefinieerd uitschakelen kort indrukken.
   → Led **(A)** brandt oranje.
   → Het aangesloten apparaat wordt ingeschakeld.

Zendertoets uit radio-ontvanger wissen

1. Toets **(B)** ca. 15 seconden indrukken totdat de led **(A)** rood flitst.
2. Toets **(B)** loslaten.
   → Wismodus onderbreken: Toets **(B)** indrukken, led **(A)** gaat uit.
   → Als binnen 30 seconden geen commando wordt gestuurd, schakelt de radio-ontvanger in de normale modus
3. Toets op de zender indrukken waarvan het commando in de radio-ontvanger gewist moet worden.
   → Led **(A)** knippert snel – wissen beëindigd.
   → Radio-ontvanger schakelt in de normale modus – wissen beëindigd.

Zender uit radio-ontvanger wissen

1. Toets **(B)** ca. 20 seconden indrukken totdat de led **(A)** rood knippert.
2. Toets **(B)** loslaten.
   → Wismodus onderbreken: Toets **(B)** indrukken, led **(A)** gaat uit.
   → Als binnen 30 seconden geen commando wordt gestuurd, schakelt de radio-ontvanger in de normale modus
3. Willekeurige toets van de zender indrukken die uit het geheugen van de ontvanger moet worden gewist.
   → Radio-ontvanger wist de zender led **(A)** knippert snel.
   → Radio-ontvanger schakelt in de normale modus – wissen beëindigd.

Geheugen van radio-ontvanger wissen

OPMERKING!

Deze actie kan niet worden afgebroken!

1. Toets **(B)** ca. 30 seconden indrukken totdat de led **(A)** eerst rood brandt en daarna knippert
2. Toets **(B)** loslaten.
   → Radio-ontvanger wist het geheugen.
   → Radio-ontvanger schakelt in de normale modus – wissen beëindigd.

Statusopvraag

De ontvanger kan de actuele status van het relais op de zender terugmelden. De led van de zender geeft de status dan als volgt weer:

OPMERKING!

De statusopvraag is alleen mogelijk met een zender die deze functie eveneens ondersteunt!

Brandt groen	Apparaat uitgeschakeld
Knippert rood	Apparaat ingeschakeld

Hulp bij storingen

Led **(A)** knippert snel oranje:
Er wordt geprobeerd meer dan 112 commando's in het geheugen op te slaan.
→ De zendertoets wordt geprogrammeerd.
→ Radio-ontvanger schakelt in normale modus.

EU-conformiteitsverklaring

Hierbij verklaart SOMMER Antriebs- und Funktechnik GmbH dat het apparaat *SOMplus* voldoet aan de essentiële eisen en de overige geldende bepalingen van de richtlijn 1999/5/EG.

De conformiteitsverklaring kan via het volgende aders worden ingezien: www.sommer.eu/mrl

46880V001-452015-01-OCE-Rev.A_ES_NL_SV

HFL

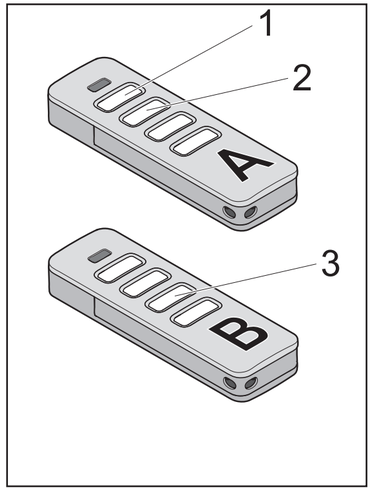

SV SOMsocket

Artikelnr 21106V000, -V030

Teknisk information

Radiofrekvens	868,95 MHz
Märkspänningsområde	100–240 V
Märkfrekvens	50/60 Hz
Temperaturområde	–25 °C till +65 °C
Stand by	< 0,4 W
Kopplingsutgång	10 A
Minnesutrymme	112 radiokommandon
Sändeffekt	< 10 mW
Användningsplats	torra, helt omslutna rum
Skyddstyp	IP 20
Skyddsklass	2
Mätt (hölje)	138 x 54 x 40 mm
Vikt	ca 175 g
Driftsätt	Kopplingsdrift Definierat PÅ Definierat AV

Användningsområde / -syfte

- Påslagning och avstängning av belysning, fontäner osv.

ANVISNING!

Mottagaren är SOMlink-kompatibel!

Säkerhetsanvisningar

- Radiomottagaren skiljer den anslutna enheten **(F)** endast 1-poligt från nätet. Dra ut kontakten på enheten **(F)** eller på radiomottagaren **(D)** för en flerpolig nätfrånkoppling.
- Strömkretsen kopplas från med en liten kontaktöppning.
- Det är absolut förbjudet att öppna apparaten och görs det upphävs garantin.
- Defekta apparater får endast repareras av en tekniker som godkänts av tillverkaren.
- Fjärrstyrning av anläggningar med olycksrisk får endast göras vid direkt visuell kontakt!
- För säker drift måste de lokala säkerhetsbestämmelser som gäller för anläggningen följas!
- Du kan få mer information från elleverantör, VDE och branschorganisationer.
- Radiomottagaren måste alltid vara fritt tillgänglig.
- Anslut inte efter varandra

Avsedd användning

ANVISNING!

Beakta max. belastningsström!

- Radiomottagaren får endast anslutas till ett jordat eluttag som är säkrat med de ovan nämnda värdena.
- Fjärrstyrning av apparater och anläggningar med höjd olycksrisk (t.ex. krananläggningar) är förbjuden!
- Fjärrstyrningen är endast tillåten för apparater och anläggningar där en funktionsstörning i sändaren eller radiomottagaren inte innebär någon risk för personer, djur eller saker, eller där risken har minimerats genom andra säkerhetsanordningar.
- Användaren har inget skydd mot störningar p.g.a. andra enheter eller medier för fjärrkommunikation (t.ex. radioanläggningar som korrekt används inom samma frekvensområde).

Radiomottagare

A.	LED
B.	Knapp

Möjlig LED-status på mottagaren (A)

	Lyser
	Blixtrar
	Blinkar
	Inverterade blixtar (HFL)

LED-färgernas betydelse

- Orange = reläet kopplat
- Grön = programmeringsläge
- Röd = raderingsläge

Montering och anslutning

1. Dra ut nätkontakten för den elektriska enheten **(F)**.
2. Sätt in radiomottagaren **(D)** i eluttaget **(F)**.
3. Sätt in nätkontakten **(F)** för den elektriska enheten i radiomottagaren **(D)**.

Programmera sändaren.

Kopplingsdrift

1. Tryck på knappen **(B)** ca 2 sekunder tills LED **(A)** lyser grön.
2. Släpp knapp **(B)**.
   ➔ Skickas inget kommando inom ytterligare 30 sekunder kopplar radiomottagaren om till normaldrift.
   ➔ Avbryta programmeringen: Tryck en gång till på knappen **(B)**, LED **(A)** slocknar.
3. Tryck så länge på den önskade sändarknappen **(C)** tills LED **(A)** blinkar snabbt och slocknar.
   ➔ Programmeringen slutförd.

För att programmera ytterligare sändare ska du upprepa punkt 1–3. Max. 112 minnesplatser står till förfogande.

Definierat AV

Detta kommando kopplar endast från den programmerade enheten.

1. Tryck på knappen **(B)** ca 5 sekunder tills LED **(A)** blixtrar grön.
2. Släpp knappen **(B)**.
   ➔ Skickas inget kommando inom 30 sekunder kopplar radiomottagaren om till normaldrift.
   ➔ Avbryta programmeringen: Tryck en gång till på knappen **(B)**, LED **(A)** slocknar.
3. Tryck så länge på den önskade sändarknappen **(C)** tills LED **(A)** blinkar snabbt och slocknar.
   ➔ Programmeringen slutförd.

Definierat PÅ

Detta kommando kopplar endast in den programmerade enheten.

1. Tryck på knappen **(B)** ca 10 sekunder tills LED **(A)** blinkar grön.
2. Släpp knappen **(B)**.
   ➔ Skickas inget kommando inom 30 sekunder kopplar radiomottagaren om till normaldrift.
   ➔ Avbryta programmeringen: Tryck en gång till på knappen **(B)**, LED **(A)** slocknar.
3. Tryck så länge på den önskade sändarknappen **(C)** tills LED **(A)** blinkar snabbt och slocknar.
   ➔ Programmeringen slutförd.

Programmering via radioöverföring (HFL)

Funktion

En redan programmerad fjärrkontroll kan ställa om mottagaren till programmeringsläge via radioöverföring. På så sätt kan ytterligare fjärrkontroller programmeras utan att knappen **(B)** på mottagaren måste tryckas in. All information (kommandon och knappfunktioner) på fjärrkontrollen **A**, som aktiverar mottagaren, överförs då exakt till de nya fjärrkontrollerna **B**.

ANVISNING!

Programmering via radioöverföring är endast möjlig på identiska fjärrkontroller!

Förlopp

1. Tryck på knapparna **(1+2)** på den redan programmerade fjärrkontrollen **A** ca 3–5 sekunder tills LED **(A)** på mottagaren blixtrar grön med inverterade blixtar.
2. Släpp knapparna **(1+2)**.
   ➔ Skickas inget kommando inom ytterligare 30 sekunder kopplar radiomottagaren om till normaldrift.
3. Tryck på valfri knapp på den nya fjärrkontrollen **B**.
   ➔ LED **(A)** på mottagaren blinkar snabbt och slocknar.
   ➔ Kommandon och knappfunktioner på fjärrkontrollen **B** och fjärrkontrollen **A** är nu identiska.

Drift

Via integrerad knapp

1. Tryck kort på knappen **(B)**.
   ➔ LED **(A)** lyser.
   ➔ Den anslutna enheten slås på.
   ➔ Vid ett nytt tryck på knappen stängs enheten av.

Kopplingsdrift via fjärrkontrollsknapp

1. Tryck kort på sändarknappen **(C)**.
   ➔ LED **(A)** lyser.
   ➔ Den anslutna enheten slås på.
   ➔ Vid ett nytt tryck på knappen stängs enheten av.

Avstängning

1. Tryck kort på sändarknappen **(C)** som har programmerats för den definierade avstängningen.
   ➔ LED **(A)** slocknar.
   ➔ Den anslutna enheten stängs av.

Påslagning

1. Tryck kort på sändarknappen **(C)** som har programmerats för den definierade påslagningen.
   ➔ LED **(A)** lyser orange.
   ➔ Den anslutna enheten slås på.

Radera sändarknappen från radiomottagaren

1. Tryck på knappen **(B)** ca 15 sekunder tills LED **(A)** blixtrar röd.
2. Släpp knapp **(B)**.
   ➔ Avbryta raderingen: Tryck på knappen **(B)** tills LED **(A)** släcks.
   ➔ Skickas inget kommando inom 30 sekunder kopplar radiomottagaren om till normaldrift.
3. Tryck på knappen på sändaren vars kommando ska raderas i radiomottagaren.
   ➔ LED **(A)** blinkar snabbt – raderingen slutförd.
   ➔ Radiomottagaren kopplar om till normaldrift – raderingen slutförd.

Radera sändare från radiomottagare

1. Tryck på knappen **(B)** ca 20 sekunder tills LED **(A)** blinkar röd.
2. Släpp knapp **(B)**.
   ➔ Avbryta raderingen: Tryck på knappen **(B)** tills LED **(A)** släcks.
   ➔ Skickas inget kommando inom 30 sekunder kopplar radiomottagaren om till normaldrift.
3. Tryck på en valfri knapp på sändaren som ska raderas från mottagarens minne.
   ➔ Radiomottagaren raderar sändaren – LED **(A)** blinkar snabbt.
   ➔ Radiomottagaren kopplar om till normaldrift – raderingen slutförd.

Radera radiomottagarens minne

ANVISNING!

Denna åtgärd kan inte avbrytas!

1. Tryck på knappen **(B)** ca 30 sekunder tills LED **(A)** först lyser röd och sedan blinkar.
2. Släpp knapp **(B)**.
   ➔ Radiomottagaren raderar minnet.
   ➔ Radiomottagaren kopplar om till normaldrift – raderingen slutförd.

Statuskontroll

Mottagaren kan skicka information om reläets aktuella status till sändaren. Sändarens LED skickar då statusen vidare enligt följande:

ANVISNING!

En statuskontroll är endast möjlig med en sändare som också har denna funktion!

Lyser grön	Enheten avstängd
Blinkar röd	Enheten påslagen

Störningshjälp

LED **(A)** blinkar orange snabbt:
Du försöker belägga fler än 112 minnesplatser på radiomottagaren.
➔ Sändarknappen programmeras inte.
➔ Radiomottagaren kopplar om till normaldrift.

EU-försäkran om överensstämmelse

Härmed försäkrar SOMMER Antriebs- und Funktechnik GmbH att enheten *SOMplug* uppfyller de grundläggande kraven samt de övriga gällande bestämmelserna i direktiv 1999/5/EG.

Du hittar försäkran om överensstämmelse på följande adress: www.sommer.eu/mrl

46880V001-452015-0-OCE-Rev.A_ES_NL_SV